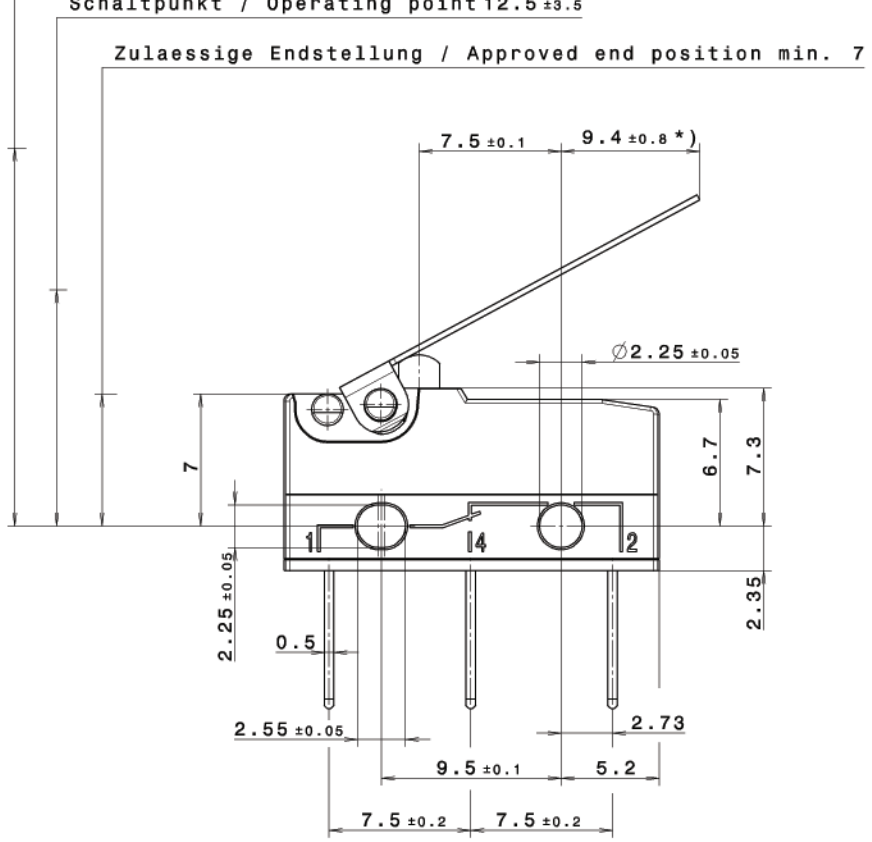

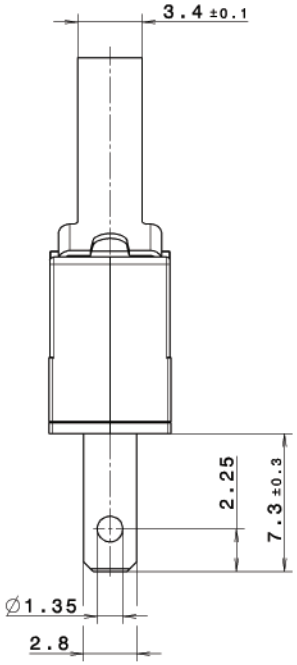

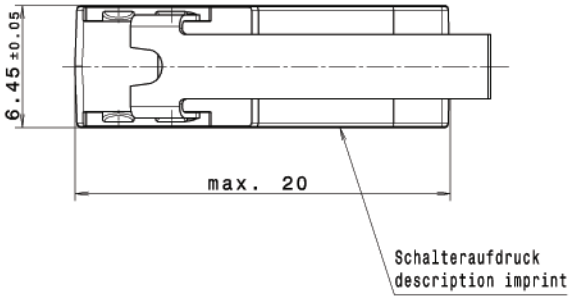

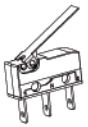

Isometric view
Scale: 1:1

Technische Angaben / technical data:

Sockel / Base	: PET GF30 bk UL94 V-0
Deckel / Cover	: PBT bk UL94 V-0
Betätiger / Actuator	: PBT UL94 V-0
Anschlüsse / Terminals	: CuZn10 gal. Ag/Ag plated
Kontakte	: AgNi10
Kontaktgeber / Moving Blade	: CuBe2 gal. Ag/Ag plated
Zugfeder / Spring	: X10CrNi18-8
Zusatzbetätiger	: X5CrNi18-10

Vorlauf / Pretravel	: max.10.0 mm
Nachlaufweg / Overtravel	: max. 4.0 mm
Differenzweg / Movement differential	: max. 1.8 mm
Schaltbetaetigungskraft / Operating force	: max. 35 cN
Rueckschaltkraft / Reset force	: min. - cN
Temperaturbereich / Temperature rating	: -40°C bis/to +120°C
Kriechstromfestigkeit / Proof tracking index	: PTI 175
Kontaktoeffnungsweite / Contact disconnection	: µ

Schaltleistung nach / Electrical rating according to
EN 61058 : 10(1,5)A 250VAC 1E4
UL 1054 : 10,1A 125-250VAC;1/4HP 125VAC

Pruefzeichen /
Approvals

Schaltbild
Wechsler

Circuit Diagram
Single Pole Double Throw

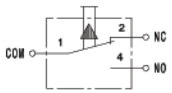

Weitere Angaben siehe technische Spezifikation TS-DB-00001.
Bei Abweichungen gelten die Zeichnungsangaben.
Further details please refer to technical specification TS-DB-00001.
In case there are any deviations the drawing details have priority.

Zwischen unter Spannung stehenden Teilen im Innerem des Schalters und der Oberflaeche des Isolierstoffbetaetigers werden die geforderten Kriech- und Luftstrecken unterschritten. Die fuer die Einhaltung des Beruerhrungsschutzes erforderlichen Kriech- und Luftstraecken muessen durch der Art des Einbaues sichergestellt werden.
The required creepage and clearances are not achived betwen life parts of the mechanism and the surface of the plastic actuator. The method of assembly should ensure that the requirements are met.

*) Gemessen im Schaltpunkt / Measured at the operating point

Index rev.	Anzahl qty.	Mitteilung document no.	Datum date	Name name	Aenderung modification
07	.	178652	22.10.13	CR	Zeichnung auf Catia V5 erstellt. Rahmen auf ZF-Standard umgestellt.

(1) Tolerierung nach / tolerancing according to DIN ISO 8015
(2) Allgemeintoleranzen nach / general tolerances according to DIN ISO 2768 - m
(3) Kunststoffteile nach / plastic parts according to DIN 16901 - 140
(4) Elastomerteile nach / elastomer parts according to DIN 7715
(5) Form- u. Lagetoleranzen nach / geometrical tolerances according to DIN ISO 1101

Masze in Millimeter. Fehlende Masze sind dem 3D-Modell zu entnehmen.
Schnitte und Einzelheiten nur mit relevanten Koerperkanten dargestellt.

Dimensions in millimeters. Missing dimensions have been taken from the 3D-CAD-Model.
Sections and details may not show all outlines.

Konstruktionsmasz / design dimension
Funktionsmerkmal / KC (key characteristics)
CPK-Merkmal / SC (significant characteristics)
(A) DmbA-Merkmal / CC (critical characteristics)

Die Unterscheidung der vorgenannten Masze ist allein technisch bedingt. Sämtliche Maszangaben sind im Sinne einer Beschaffenheitsgarantie in gleicher Weise verbindlich.

The differention of the aforementioned dimensions is only dermined by technical items. In the sense of a condition warranty all dimensions are binding in the same manner.

Werkstoff, Abmessung / material, dimension
.

Oberflaechenbehandlung, Beschuffeehalt / surface
.

Gewicht / weight
.

CAD-System / cad system: CATIA V5

	Datum / date	Name / name
Bearb. / drawn	22.10.13	CR
Gepr. / appd.	22.10.13	STR

Benennung / description
Subminiaturschalter DB
Subminiature Switch DB

Massstab / scale: 5:1

verwendet fuer / used for: .
Kunde / customer: .
Kd.-Teile-Nr. / customer part no.: .

Zeichnungs-Nr. / drawing no.: DB2C-B1MC
Blatt / sheet 1 von / of 1

ZF Friedrichshafen AG
Electronic Systems
Cherrystrasse
D-91275 Auerbach/Opf.

Dokumentation / documentation

Ersatz fuer / replacement for: .

Format / format: A2

CAD-Ablage ZF_FRIEDRICHSHAFEN_AG / ZF_ES / ZFES_INTERN / SCHALTER / DB-Schalter / DB2C-B1MC_07.CATDrawing

The reproduction, distribution and utilization of this drawing as well as the communication of its contents to others without explicitd authorization is prohibited. Offenders will be held liable for the payment of damages. All rights reserved in the event of the grant of a patent, utility model or design patent.

Weitergabe sowie Vervielfaltigung dieser Zeichnung, Verwertung und Mitteilung ihres Inhalts sind verboten, soweit nicht ausdrucklich gestattet. Zuwiderhandlung verpflichtet zu Schadensersatz. Alle Rechte fur den Fall der Patent-, Gebrauchsmuster- oder Geschmacksmusterertragung vorbehalten.