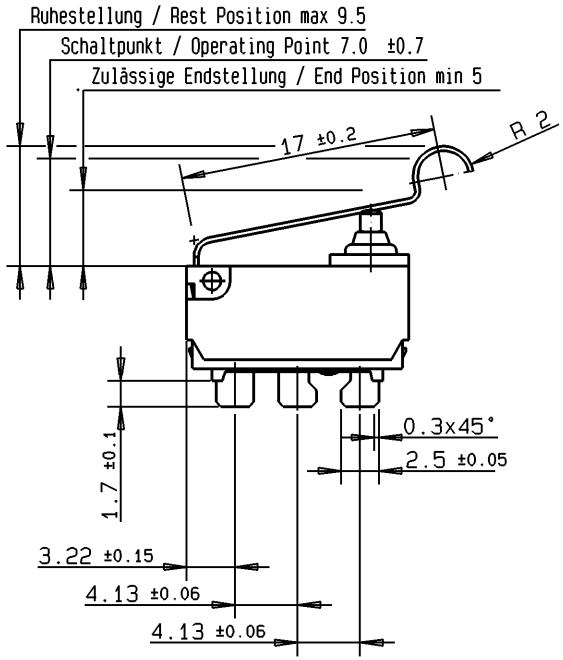

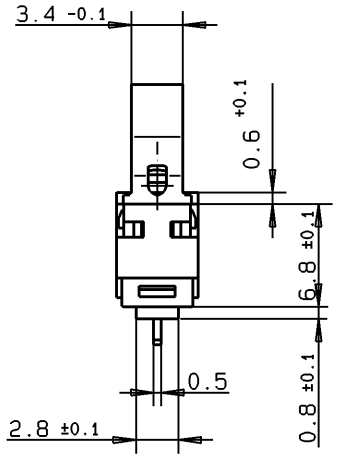

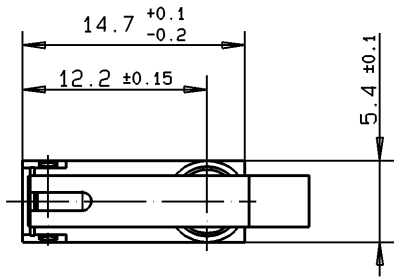

Index Rev.	Anz. Qty.	Datum Date	Name Name	Änderung Modification
00		09.03.01	RSch	ÄM: 137716; Zeichnung eingeführt
01		15.04.03	DK	ÄM: 145799; Toleranz Maß 5.4 war +0.1
				Text: "Um ein sicheres Schalten zu ..."
				entfällt.

Zeichnung erstellt mit / Drawing made with
CAD - 400 (HAN)

Maße in Millimeter / Dimensions in millimeters.

Maßangaben sind verbindlich / Dimensions are obligatory.

CAD Daten ohne Gewähr auf Maß- oder Vollständigkeit.
No liability assumed for full scale and completeness of CAD data.

Schnitte und Einzelkanten nur mit relevanten Körperkanten dargestellt.
Sections and details may not show all outlines.

Für diese Zeichnung behalten wir uns alle Rechte vor. DIN 34 Absatz 2.1
All rights reserved DIN 34 paragraph 2.1

Allgemeintoleranzen nach: DIN ISO 2768-m
General Tolerances accoding to: DIN ISO 2768-m

Kunststoffteile nach: DIN 16901-140
Plastic Parts according to: DIN 16901-140

Elastomerteile nach: DIN 7715
Elastomer Parts according to: DIN 7715

Form- und Lagetoleranzen nach: DIN ISO 1101
Geometrical Tolerances according to: DIN ISO 1101

gezeichet / drawn: Scherm	Datum / Date: 07.03.01
geprüft / approved: Schötz	Datum / Date:

Benennung: Description:
Kleinstschalter DK
Sub-Subminiature Switch DK

Zeichnungs-Nr.: Drawing Number: DK1G-RNE1

Blatt Sheet 1 von of 1

Maßstab / Scale 2:1

Kunden Teilenummer / Customer Part Number

Kunde / Customer

ZF Friedrichshafen AG
Electronic Systems
Cherrystrasse
D-91275 Auerbach/Opf.

Ersatz für / Replacement for:

Ersetzt durch / Replaced by

Format Format DIN A4

Technische Angaben / Technical Data

Werkstoffe / Materials:

Sockel / Case	: PBT GF sw / bk
Deckel / Cover	: PBT + ASA GF sw / bk
Betätiger / Actuator	: POM sw / bk
Dichtmanschette / Gasket	: Silikon
Anschlüsse / Terminals	: CuZn10 gal. Ag
Kontakte / Contacts	: AuAg8/Ag
Kontaktgeber / Moving Blade	: CuBe2 gal. Au
Zugfeder / Spring	: X 12 Cr Ni 17 7 DIN 17224
Hilfsbetätiger / Internal Actuator	: X 5 Cr Ni 18 10 DIN 17441
Zusatzbetätiger / Auxiliary Actuator	: X 12 Cr Ni 17 7 DIN 17224

Weitere Angaben siehe technische Spezifikation TS-DK-00001.
Bei Abweichungen gelten die Zeichnungsangaben.
Further details please refer to technical specification TS-DK-00001. In case there are any deviations the drawing details have priority.

Schutzart / degree of protection : IP 6K5
Anschlüsse / terminals : IP 00

Kennzeichnung: Herstelldatum Woche/Jahr
Imprint: Manufacturing Date Week/Year

Schaltbild
Wechsler

Circuit Diagram
Single Pole Double Throw

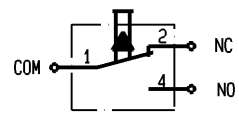

/tbs/dk/DK1G-RNE1